SE-10系列　汽车继电器　10A/15A

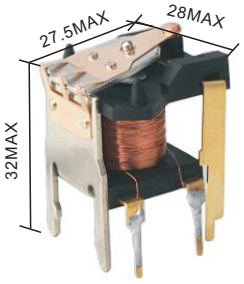

特性

- 15A触点切换能力
- 具有一组常开触点
- 敞开型

RoHS Compliant

订购信息

SE-10-12VDC-F-L

- 1.8W — 线圈功率
- F敞开 — 密封形式
- 12VDC/ 24VDC — 额定电压
- 产品型号

触点负载

触点形式	A型
接触电阻	50mΩMax
触点材质	银合金:AgCdO、$AgSnO_2$、AgNi
触点负载	10A 240VDC 15A 12VDC
最大切换电压	30VDC
最大切换电流	25A
最大切换功率	360W
电气寿命（频率:每小时900次）	$1x10^5$次
机械寿命(频率:每小时7200次)	$1x10^7$次

特性参数

绝缘等级		B / F
绝缘电阻		100MΩ (500VDC)
介质耐压 (漏电流1mA)	线圈与触点间	500VAC 1分钟
	断开触点间	500VAC 1分钟
吸合时间(额定电压下)		≤10ms
释放时间(额定电压下)		≤5ms
湿度		85% RH(20℃)
环境温度		-40℃~+125℃
抗冲击	稳定性	98m/s²
	强　度	980m/s²
抗振动(双振幅)		10Hz~55Hz 1.5mm
重量		约19g
封装形式		敞开型

备注：1）以上数据均为初始值

线圈规格表

常温(20℃)

功耗 W	电压 VDC	电流 mA	电阻 Ω±10%	吸合电压	释放电压	过载电压
1.8W	12	150	80	75%Max	10%Min	130%
	24	75	320			

本产品规格书仅供客户使用时参考，若有更改，恕不另行通知。解释权归本公司所有。

松乐继电器 SONGLE RELAY
网址：www.songle.com　www.songlerelay.com
地址：浙江省余姚市浙江远东工业城A区CW7　邮编：315400

www.songle.com
www.songlerelay.com

外形尺寸，线路图及安装孔图

单位:毫米(mm)

外形安装尺寸图

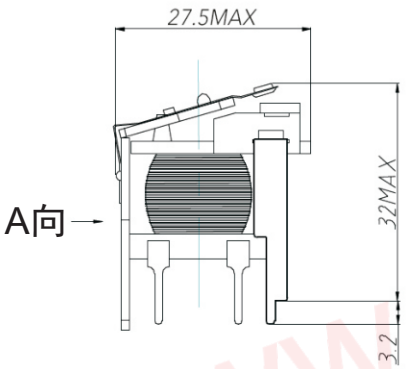

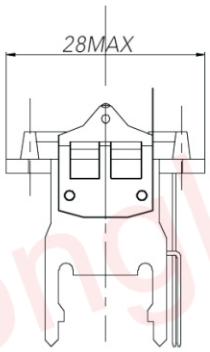

A向

PCB板示意图
（底视图）

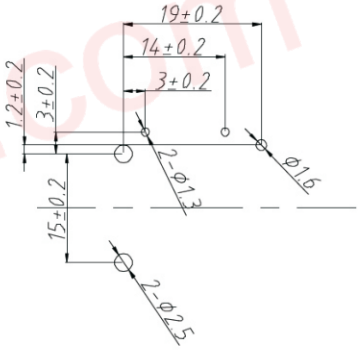

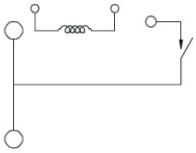

电气原理图

未注公差：±0.1

www.songle.com
www.songlerelay.com

本产品规格书仅供客户使用时参考，若有更改，恕不另行通知。解释权归本公司所有。

松乐继电器 SONGLE RELAY
网址：www.songle.com www.songlerelay.com
地址：浙江省余姚市浙江远东工业城A区CW7 邮编：315400